■ PLL Малошумящий блок-конвертор С-диапазона Внутренняя опора (±10 ppm)

МОДЕЛЬ No. **NJS8486H/87H/88H** серии

<Особенности >

* **Низкая температура шума**
  - Шумовая температура: 15 K
* **Низкое потребление постоянного тока**
  - Потребление: 350 мА
* **Малый размер и легкий вес**
  - Вес: 800 г
* **Соответствие RoHS**

< Модельный ряд >

№ модели	Диапазон Частот	Частота гетеродина	Промежуточная частота	Стабильность гетеродина	Вых. разъем	Напряжение питания
NJS8486H	3.400 - 4.200 ГГц	5.15 ГГц	950 - 1,750 МГц	+/- 10 ppm	F-типа	+24 В (от +12 до +24 В
NJS8486HN					N-типа	
NJS8487H	3.625 - 4.200 ГГц		950 - 1,525 МГц		F-типа	
NJS8487HN					N-типа	
NJS8488H	4.500 - 4.800 ГГц	5.76 ГГц	960 - 1,260 МГц		F-типа	
NJS8488HN					N-типа	

< Технические данные >

Item	Specifications
Входной интерфейс	Фланец волновода, CPR229 (с канавкой)
Выходной интерфейс	N-типа, мама (50 Ом) [Модель No.: NJS8486HN/87HN/88HN]
	F-типа, мама (75 Ом) [Модель No.: NJS8486H/87H/88H]
Шумовая температура (при +25 C)	15 K тип., 30 K макс.
Усиление (при +25 C)	59 дБ мин., 66 дБ макс.
Стабильность гетеродина	+/-10 ppm (в диапазоне температур: -30 to +60 °C)
Фазовый шум гетеродина	-70 дБн/Гц тип. @ 100 Гц
	-80 дБн/Гц тип. @ 1 кГц
	-85 дБн/Гц тип. @ 10 кГц
	-95 дБн/Гц тип. @ 100 кГц
Уровень утечки гетеродина	a) -140 дБм макс. на входе ПЧ, постоянная побочная частота, несвязанная с тестовым CW-сигналом (измеренная в установленном ПЧ диапазоне).
	b) -55 дБн макс. на выходе ПЧ, с тестовым CW сигналом уровнем -10 дБм (измеренная в установленном ПЧ диапазоне).
Входной КСВН	3.0 : 1 тип.
Выходной КСВН	2.5 : 1 макс.
Питание	+24 В пост. тока (от +12 до +24 В пост. тока)
Максимальное потребление	350 мА макс.
Диапазон температур (окруж. среда)	от -40 до +60 °C (рабочая), от -40 до +80 °C (хранение)
Габариты (без разъемов)	80.8 мм (Д) x 99.6 мм (Ш) x 76 мм (В)
	[3.18" (Д) x 3.92" (Ш) x 2.99" (В)]
Вес	800 г [1.76 фунтов]

Примечание: Состав данной спецификации может быть изменён без уведомления.

Copyright © 2009 New Japan Radio Co., Ltd.

■ PLL Малошумящий блок-конвертор С-диапазона Внутренняя опора (±10 ppm)

МОДЕЛЬ No. NJS8486H/87H/88H серии

< Чертеж >

NJS8486H/87H/88H

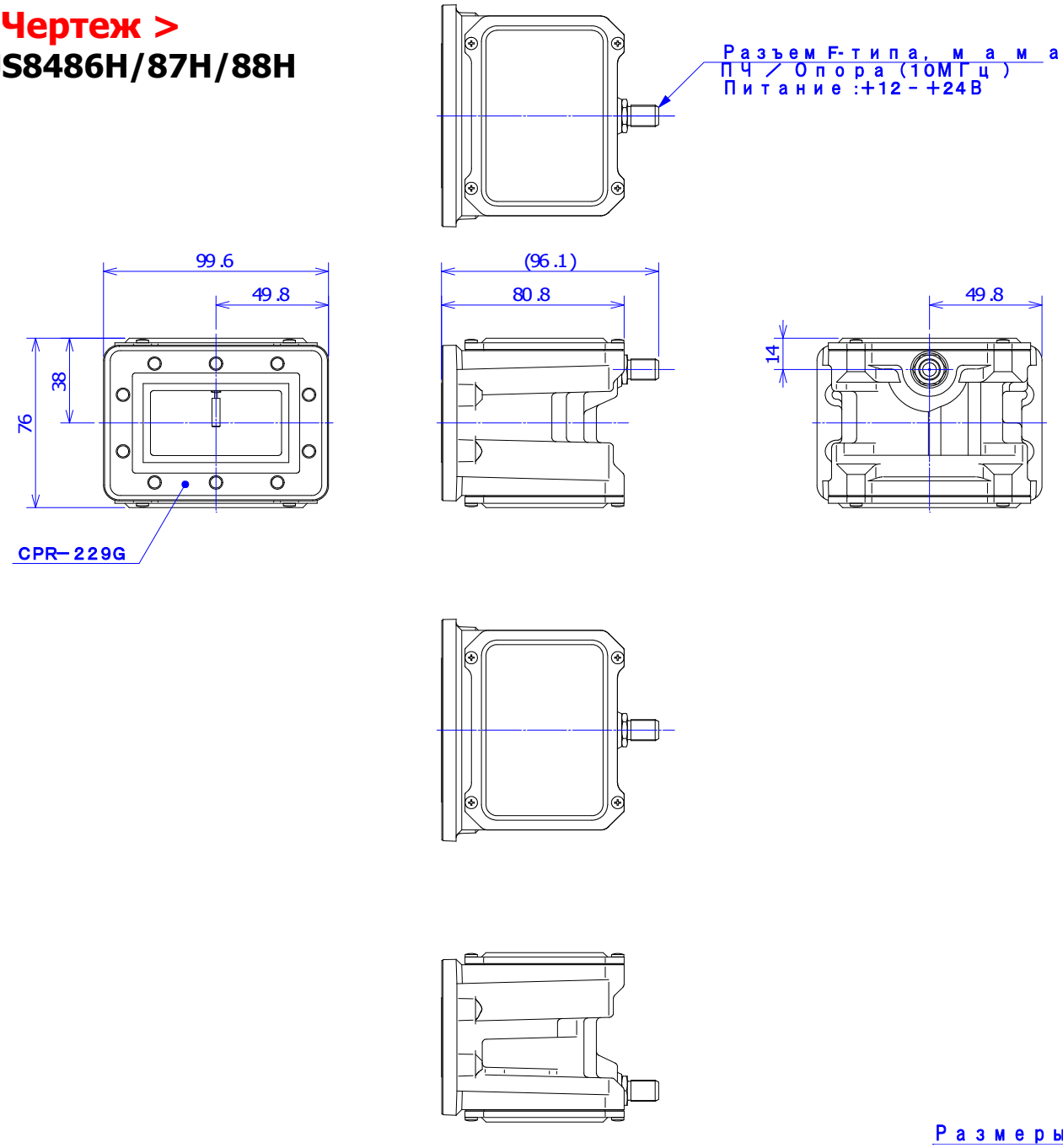

Размеры в: мм

Copyright © 2009 New Japan Radio Co., Ltd.

■ PLL Малошумящий блок-конвертор С-диапазона Внутренняя опора (±10 ppm)

МОДЕЛЬ No. NJS8486H/87H/88H серии

< Чертеж >

NJS8486HN/87HN/88HN

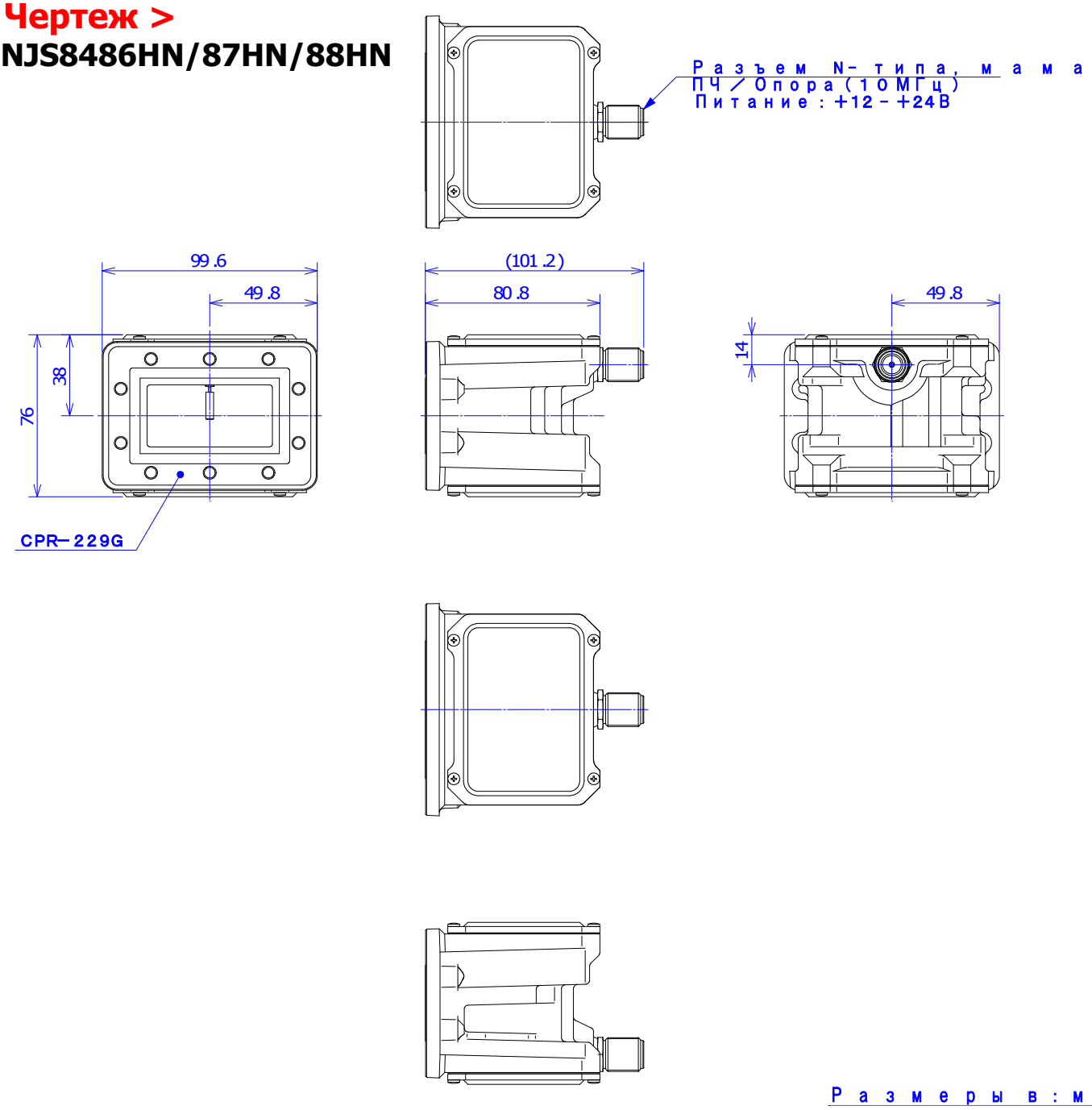

Copyright © 2009 New Japan Radio Co., Ltd.