Спутниковый блок-конвертор частоты (LNB - Low-Noise Block downconverter) – приёмное устройство, предназначенное для преобразования частоты электромагнитной волны “C”-диапазона (3,4...4,2 ГГц) в промежуточную частоту 950...1750 МГц. Спутниковый блок-конвертор частоты объединяет в себе малошумящий усилитель (МШУ) принимаемого со спутника ТВ-сигнала и понижающий преобразователь частоты. Спутниковый конвертор имеет встроенный опорный генератор, построенный на основе диэлектрического резонатора (DRO - Dielectric Resonator Oscillator). Конвертор устанавливается на облучателе спутниковой антенны и подключается к приёмному оборудованию коаксиальным кабелем. По этому же кабелю осуществляется питание конвертора и, если требуется, передача управляющих сигналов.

Innovative Communication Solutions

Малошумящий блок-конвертор

C-диапазона DRO 8000 СЕРИЯ

Технические данные

Коэффициент шума	от 20K до 30K (макс.) при комн. температуре и насыщ. паре (в зависимости от номера модели)
Стабильность гетеродина	± 500 кГц (макс.)
Фазовый шум макс. (в одной боковой полосе)	-65 дБн/Гц в полосе 1 кГц -80 дБн/Гц в полосе 10 кГц -95 дБн/Гц в полосе 100 кГц
Входной КСВН	2.0 : 1 (макс.)
Выходной КСВН	2.2 : 1 (макс.)
Усиление	62 дБ (тип.), 55 дБ (мин.), 70 дБ (макс.)
Неравномерность усиления (во всей полосе)	≤ 5 дБ (по пикам)
Выходная P1dB	+ 5 дБм (мин.)

Напряжение питания DC	от + 12В до + 24В DC
Ток утечки	250 мА (макс.)
Вход (водонепрониц.)	Фланец волновода CPR 229G (с канавкой)
Выход (водонепрониц.)	Разъём F-типа (75 Ом) Разъём N-типа (50 Ом)
Габариты (Д x Ш x В)	180 мм x 100 мм x 70 мм (7,1" x 4,0" x 2,8")
Вес	450 г (15,87 унц.)
Рабочая темпаратура	от - 40 до + 60°C
Темпаратура хранения	от - 50 до + 70°C

Частотные диапазоны

Частотный диапазон (ГГц)	3,40 - 4,20
Частота гетеродина (ГГц) IF	5,15
Частота ПЧ (МГц)	950 - 1750

Как заказывать блок-конвертор LNB

8520F

РАЗЪЁМ	**F -** 75 Ом **N -** 50 Ом
ШУМОВАЯ ТЕМПАРАТУРА	**20 -** 20K **25 -** 25K **30 -** 30K
СТАБИЛЬНОСТЬ ГЕТЕРОДИНА	**5:** ±500 кГц
СЕРИЯ LNB #	

Механический чертёж

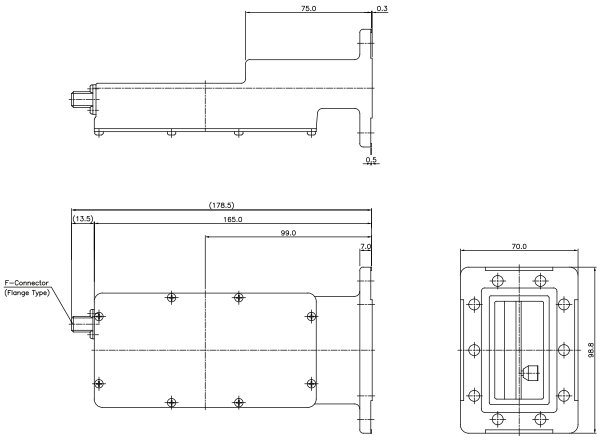

Norsat International Inc.

sales@norsat.com
www.norsat.com

© Copyright Norsat International Inc. All Rights Reserved. Specifications are subject to change without notice.
Final product may not be as illustrated. The information contained herein does not constitute part of any order or contract.