Спутниковый блок-конвертор частоты (LNB - Low-Noise Block downconverter) – приёмное устройство, предназначенное для преобразования частоты электромагнитной волны “C”-диапазона (3,4…4,2 ГГц) в промежуточную частоту 950…1750 МГц. Спутниковый блок-конвертор частоты объединяет в себе малошумящий усилитель (МШУ) принимаемого со спутника ТВ-сигнала и понижающий преобразователь частоты. Спутниковый конвертор имеет встроенный высокостабильный опорный генератор, построенный на основе синтезатора частоты с автоподстройкой по образцовому источнику (PLL - Phase-Locked Loop). Конвертор устанавливается на облучателе спутниковой антенны и подключается к приёмному оборудованию коаксиальным кабелем. По этому же кабелю осуществляется питание конвертора и, если требуется, передача управляющих сигналов.

Innovative Communication Solutions

LNB

С-диапазона
Серии PLL 5000
Высокой стабильности

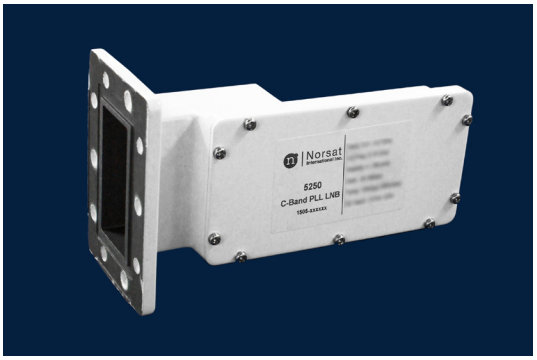

СПЕЦИФИКАЦИИ

Шумовая температура	15K тип., 30K макс. при комн. темпер.
Стабильность гетеродина	± 150 КГц, ± 250 КГц
Фазовый шум (SSB) макс.	-65 дБн/Гц в полосе 1 КГц -80 дБн/Гц в полосе 10 КГц -95 дБн/Гц в полосе 100 КГц
КСВН по входу	2.5 : 1 max.
КСВН по выходу	2.5 : 1 max.
Коэффициент усиления	62 дБ тип., 55 дБ мин., 70 дБ макс.
Неравномерность усиления (по всей полосе)	≤ 5 дБ р-р
Выходная P1dB	+ 5 дБм минимум.

Напряжение питания DC	от + 12В до + 24VB DC
Ток	250 мА максимум.
Вход (водонепрониц.)	CPR 229G с волноводной канавкой
Выход (водонепрониц.)	F-разъем (75 Ом) N-разъем (50 Ом)
Размеры (Д x Ш x В)	190 mm x 114 mm x 79 mm (7.5 in x 4.5 in x 3.1 in)
Вес	580 грамм
Рабочая температура	от - 40 до + 60˚C
Температура хранения	от - 50 до+ 70˚C

Частотные диапазоны

Частотный диапазон (ГГц)	3.4 - 4.2
Частота гетеродина (ГГц)	5.15
выходная частота (МГц)	950 - 1750

Как заказывать блок-конвертор LNB

5250F

- **ТИП РАЗЪЕМА** — **F -** 75 Ом; **N -** 50 Ом
- **Стабильность гетеродина** — **15:** ±150 КГц; **25:** ±250 КГц
- **Серия LNB #**

Механический чертёж

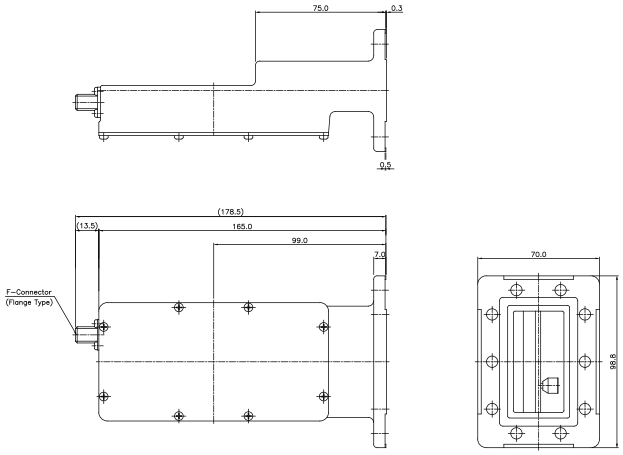

Norsat International Inc.

sales@norsat.com
www.norsat.com

© Copyright Norsat International Inc. All Rights Reserved. Specifications are subject to change without notice.
Final product may not be as illustrated. The information contained herein does not constitute part of any order or contract.

2020-11-25 PUB000630 Rev B